Filtrační panely pro odprašovací zařízení
520 mm

Hlava pro čištění s optimalizovaným průtokem

OBLASTI POUŽITÍ

- Odstraňování otřepů
- Chemický průmysl
- Povrchová úprava
- Svařovací dýmy
- Laserové a plazmové řezání
- Farmaceutický průmysl

VÝHODY

- Odolnost vůči vysokým koncentracím prachu
- Efektivní čištění díky hlavě s optimalizovaným průtokem
- Vysoká mechanická odolnost díky robustní konstrukci
- Dlouhá životnost

Filtrační panely pro odprašovací zařízení 520 mm

FILTRAČNÍ MÉDIA

Přizpůsobené aplikaci: Netkané textilie nebo plsti z polyesteru a speciální média

MOŽNÉ PROVEDENÍ

- antistatické
- olejo- a vodoodpudivé
- mikroporézní povlak
- teflonová membrána

Testováno podle DIN EN 60335-2-69, příloha AA. Vhodné pro separaci nebezpečných látek

VLASTNOSTI

- nejvyšší provozní teplota 80 °C
- kovové díly z pozinkované oceli
- možnost čištění stlačeným vzduchem

SPECIÁLNÍ PROVEDENÍ

- teplotní odolnost do 120 °C
- vhodné pro ATEX-aplikace pro všechny zóny
- certifikace pro potravinářství podle EU- a US FDA-standardů
- kovové díly z nerezové oceli
- ostatní individuální řešení

PŘÍSLUŠENSTVÍ

- Venturiho dýza 310-002-000008
- těsnění
- magnetické ventily
- řídicí jednotky ventilů

520-498 mm

Pro montáž z čisté strany

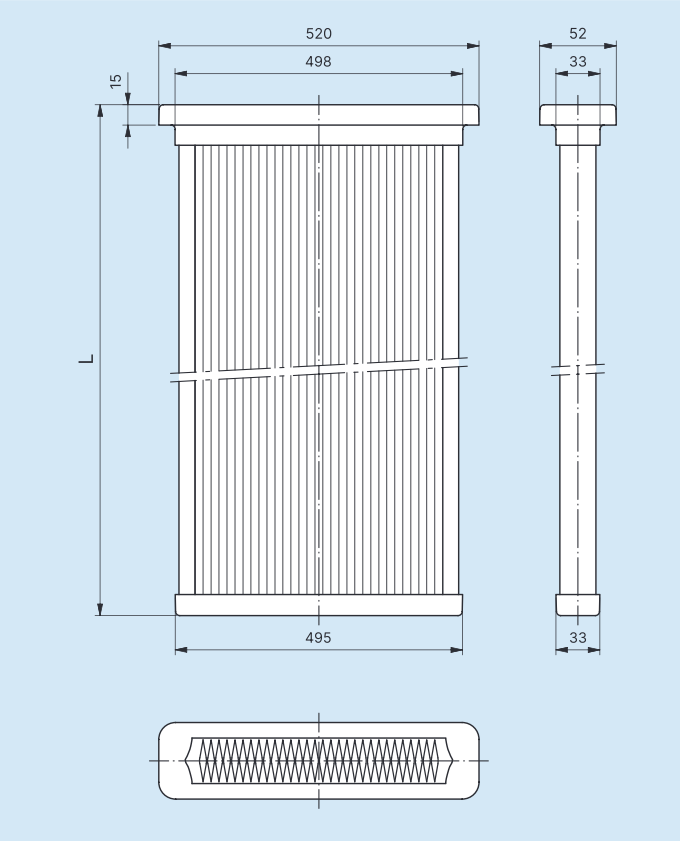

CHARAKTERISTIKA ODPORU FILTRU

Tlaková ztráta Filtračních panelů v závislosti na zatížení filtrační plochy

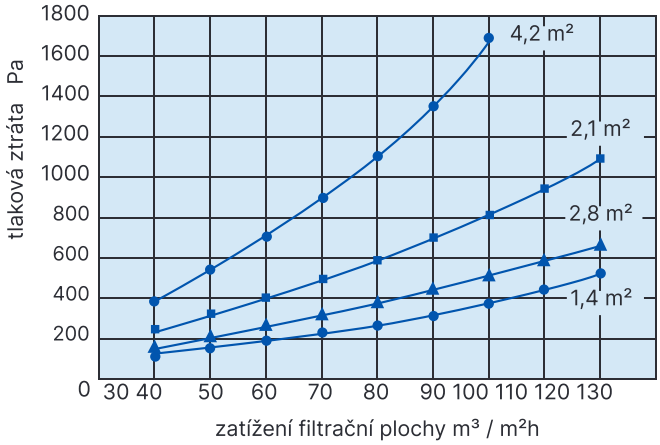

p = 5 bar, perioda čištění = 100 s, délka impulsu 30 ms, $k_{nečistot}$ = 4 g / m³

[mm]	**délka L** [mm]	**filtrační plocha** [m²]
520-498	605	1,4
520-498	605	2,1
520-498	985	2,4
520-498	985	3,6
520-498	1205	2,8
520-498	1205	4,2

Poradíme vám s výběrem vhodné filtrační vložky a filtračního média pro vaši konkrétní aplikaci a při návrhu filtračního systému

Technické změny vyhrazeny 05/24

R+B Filter GmbH
Bössingerstraße 34
74243 Langenbrettach-Langenbeutingen · Deutschland
T +49 (0) 79 46 91 27-0 · info@rbfilter.de · www.rbfilter.de

Filtrační panely pro odprašovací zařízení 497 - 1065 mm MULTITEX

Filtrační médium
s teflonovou membránou

OBLASTI POUŽITÍ

- Práškové lakování
- Odstraňování práškových povlaků
- Slévárny
- Průmysl výroby plastů
- Chemický průmysl
- Potravinářský průmysl
- Tryskací kabiny

VÝHODY

- Nízký filtrační odpor
- Filtrační médium přizpůsobené aplikaci
- Velmi snadné čištění
- Filtrační média s povlakem nebo s membránou

Filtrační panely pro odprašovací zařízení
497 - 1065 mm MULTITEX

FILTRAČNÍ MÉDIA

Přizpůsobené aplikaci: Netkané textilie nebo plsti z polyesteru a speciální média

MOŽNÉ PROVEDENÍ

- antistatické
- olejo- a vodoodpudivé
- mikroporézní povlak
- teflonová membrána

Testováno podle DIN EN 60335-2-69, příloha AA. Vhodné pro separaci nebezpečných látek

VLASTNOSTI

- nejvyšší provozní teplota 80 °C
- kovové díly z pozinkované oceli
- možnost čištění stlačeným vzduchem

SPECIÁLNÍ PROVEDENÍ

- teplotní odolnost do 120 °C
- vhodné pro ATEX-aplikace pro všechny zóny
- certifikace pro potravinářství podle EU- a US FDA-standardů
- kovové díly z nerezové oceli
- ostatní individuální řešení

PŘÍSLUŠENSTVÍ

- magnetické ventily
- řídicí jednotky ventilů

497 - 1065 mm

Pro montáž ze špinavé strany

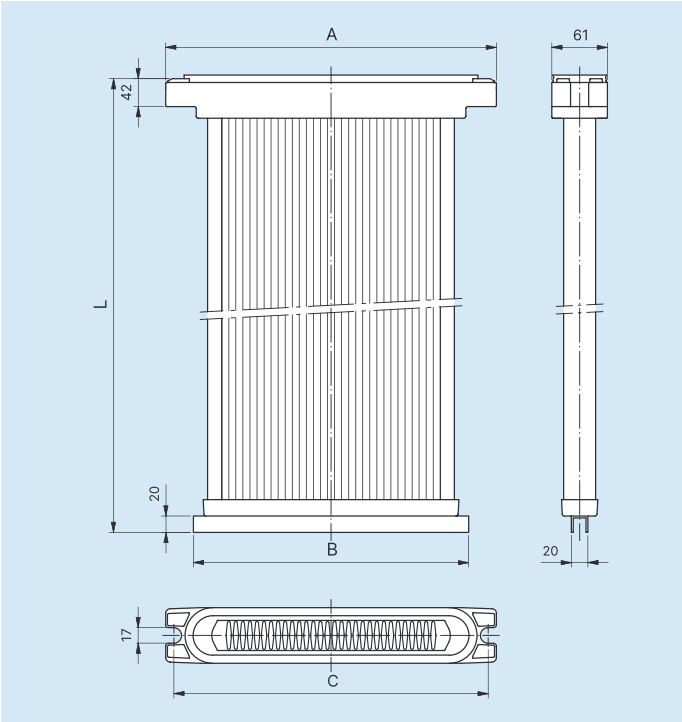

CHARAKTERISTIKA ODPORU FILTRU

Tlaková ztráta Filtračních panelů v závislosti na zatížení filtrační plochy

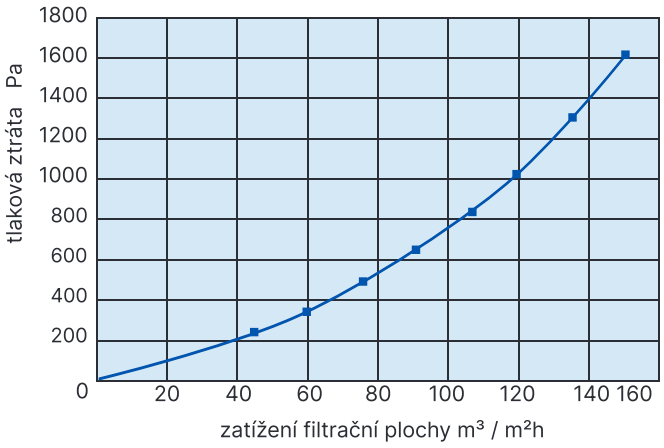

p = 4 bar, perioda čištění = 200 s, délka impulsu 50 ms, $k_{nečistot}$ = 5 g / m³

A [mm]	A [mm]	B [mm]	C [mm]	délka L [mm]	filtr. plocha [m²]
497	517	434	480	950	2,4
497	517	434	480	1260	3,2
497	517	434	480	1555	4,1
610	630	560	592	950	3,2
610	630	560	592	1260	4,4
610	630	560	592	1555	5,5
717	737	675	700	950	4,0
717	737	675	700	1260	5,4
717	737	675	700	1555	6,7
1045	1065	1050	1030	950	5,8
1045	1065	1050	1030	1260	7,4
1045	1065	1050	1030	1555	9,4

Poradíme vám s výběrem vhodné filtrační vložky a filtračního média pro vaši konkrétní aplikaci a při návrhu filtračního systému

Technické změny vyhrazeny 05/24

R+B Filter GmbH
Bössingerstraße 34
74243 Langenbrettach-Langenbeutingen · Deutschland
T +49 (0) 79 46 91 27-0 · info@rbfilter.de · www.rbfilter.de

Filtrační panely pro odprašovací zařízení

472 - 495 mm

472-423 mm

Pro montáž z čisté strany

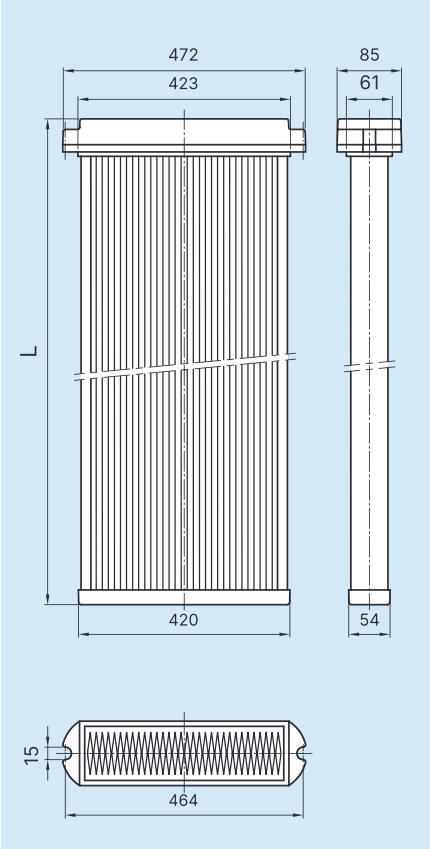

[mm]	délka L [mm]	filtrační plocha [m²]
472-423	528	1,7
472-423	933	3,0

497-475 mm

Pro montáž z čisté strany

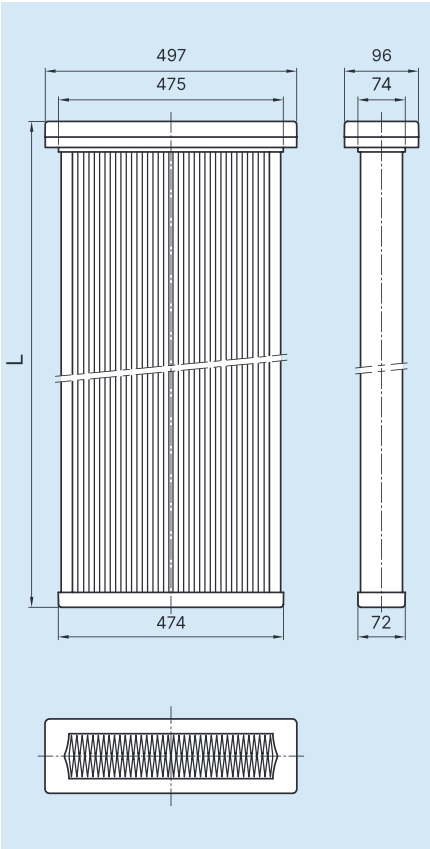

[mm]	délka L [mm]	filtrační plocha [m²]
497-475	800	4
497-475	995	5

495-480 mm

Pro montáž z čisté strany

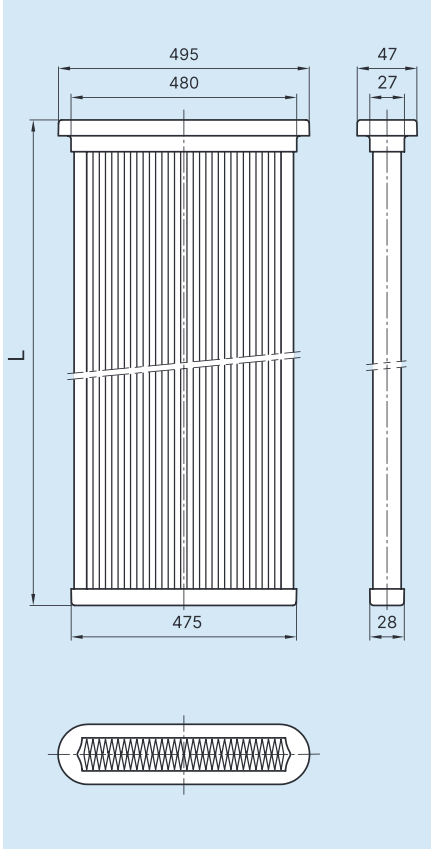

[mm]	délka L [mm]	filtrační plocha [m²]
495-480	985	2
495-480	1505	3

Filtrační panely pro odprašovací zařízení 567 - 1050 mm

FILTRAČNÍ MÉDIA

Přizpůsobené aplikaci: Netkané textilie nebo plsti z polyesteru a speciální média

MOŽNÉ PROVEDENÍ

- antistatické
- olejo- a vodoodpudivé
- mikroporézní povlak
- teflonová membrána

Testováno podle DIN EN 60335-2-69, příloha AA.
Vhodné pro separaci nebezpečných látek

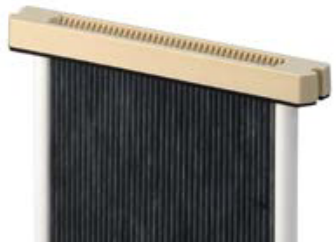

567-496 mm

Pro montáž z čisté strany

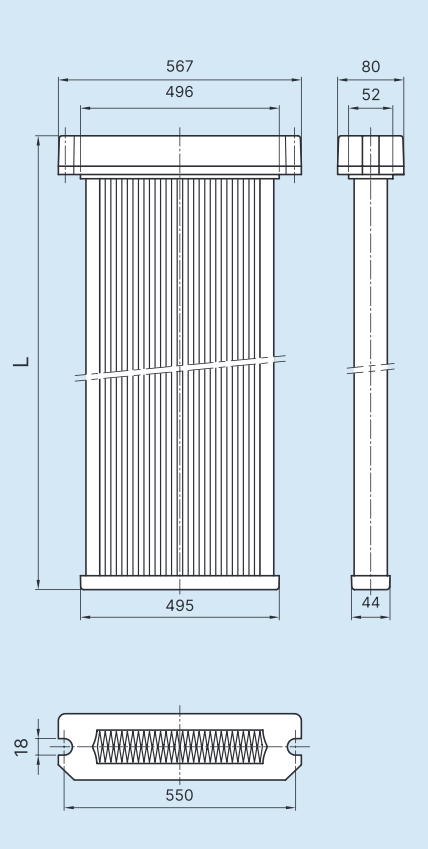

[mm]	délka L [mm]	filtrační plocha [m²]
567-496	775	2,1
567-496	1512	4,3

628-600 mm

Pro montáž z čisté strany

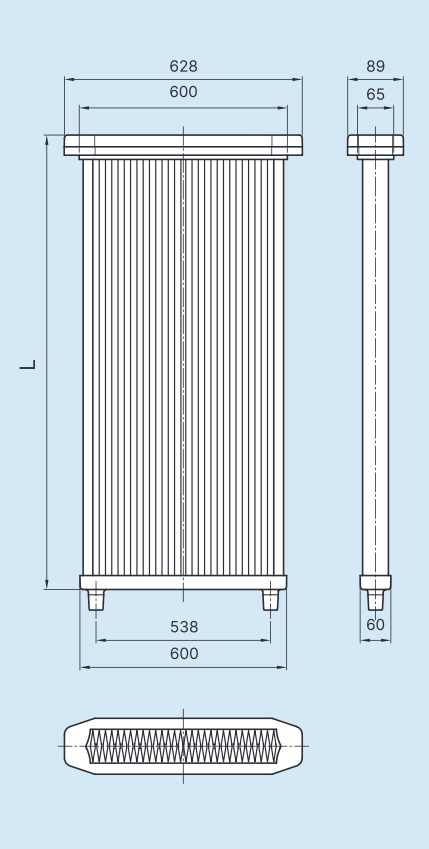

[mm]	délka L [mm]	filtrační plocha [m²]
628-600	1200	5,5

1050-930 mm

Pro montáž z čisté strany

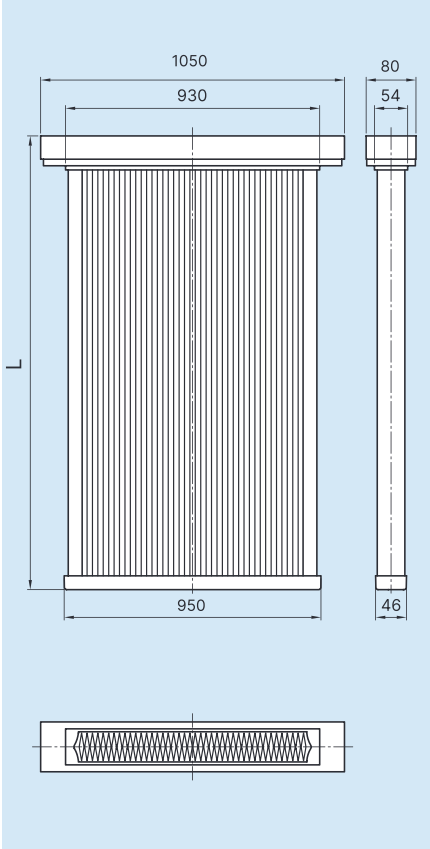

[mm]	délka L [mm]	filtrační plocha [m²]
1050-930	950	5,3

Technické změny vyhrazeny 05/24

Poradíme vám s výběrem materiálů a vyvineme pro vaši aplikaci nejvhodnější filtrační vložku.

R+B Filter GmbH
Bössingerstraße 34
74243 Langenbrettach-Langenbeutingen · Deutschland
T +49 (0) 79 46 91 27-0 · info@rbfilter.de · www.rbfilter.de